Hydraulikschema

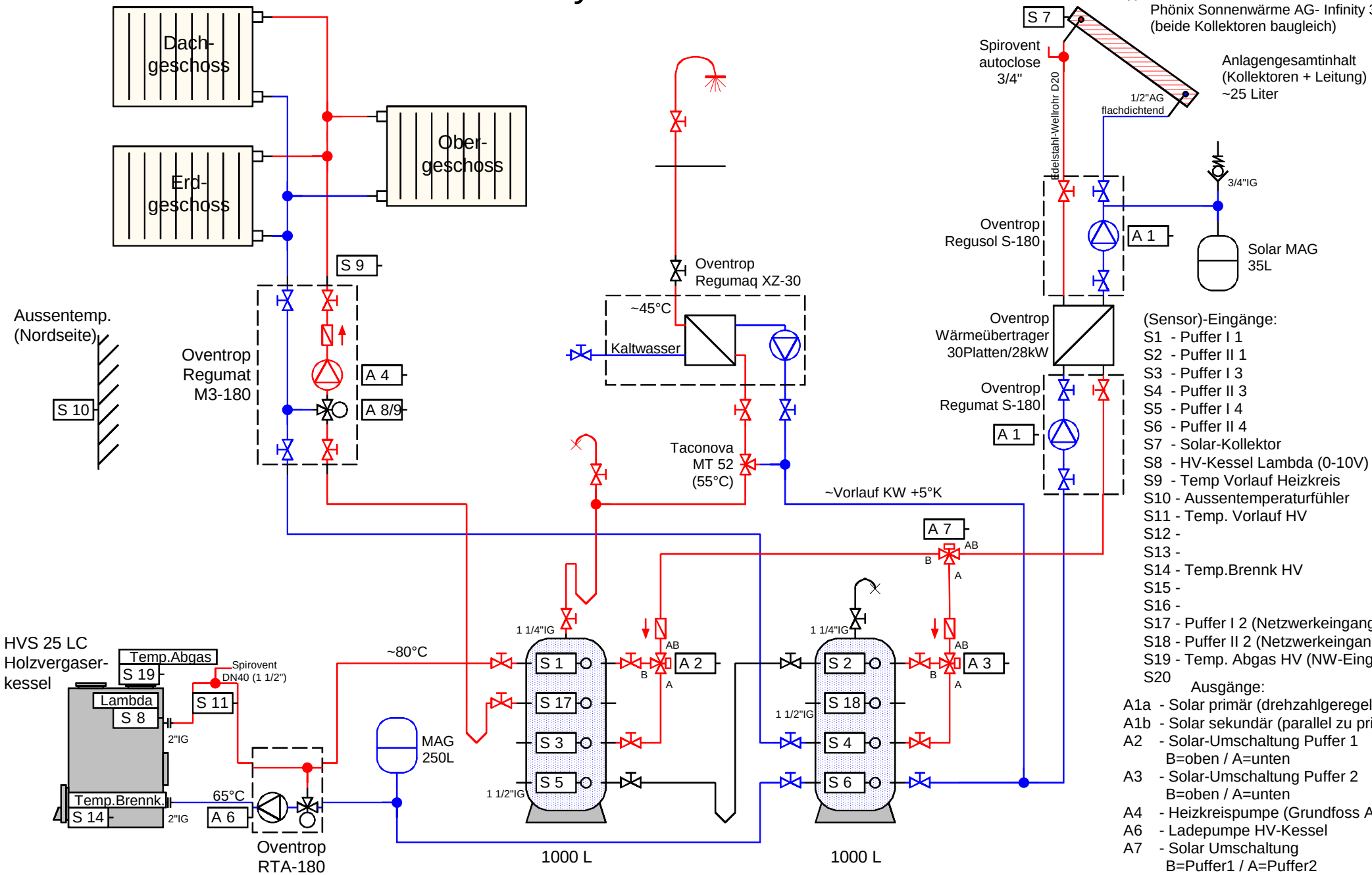

(Sensor)-Eingänge:
S1 - Puffer I 1
S2 - Puffer II 1
S3 - Puffer I 3
S4 - Puffer II 3
S5 - Puffer I 4
S6 - Puffer II 4
S7 - Solar-Kollektor
S8 - HV-Kessel Lambda (0-10V)
S9 - Temp Vorlauf Heizkreis
S10 - Aussentemperaturfühler
S11 - Temp. Vorlauf HV
S12 -
S13 -
S14 - Temp.Brennk HV
S15 -
S16 -
S17 - Puffer I 2 (Netzwerkeingang 1)
S18 - Puffer II 2 (Netzwerkeingang 2)
S19 - Temp. Abgas HV (NW-Eingang 3)
S20

Ausgänge:
A1a - Solar primär (drehzahlgeregelt)
A1b - Solar sekundär (parallel zu primär)
A2 - Solar-Umschaltung Puffer 1
B=oben / A=unten
A3 - Solar-Umschaltung Puffer 2
B=oben / A=unten
A4 - Heizkreispumpe (Grundfoss Alpha2)
A6 - Ladepumpe HV-Kessel
A7 - Solar Umschaltung
B=Puffer1 / A=Puffer2
A8/9 - Heizkreismischer