20211004 - Schema - 1

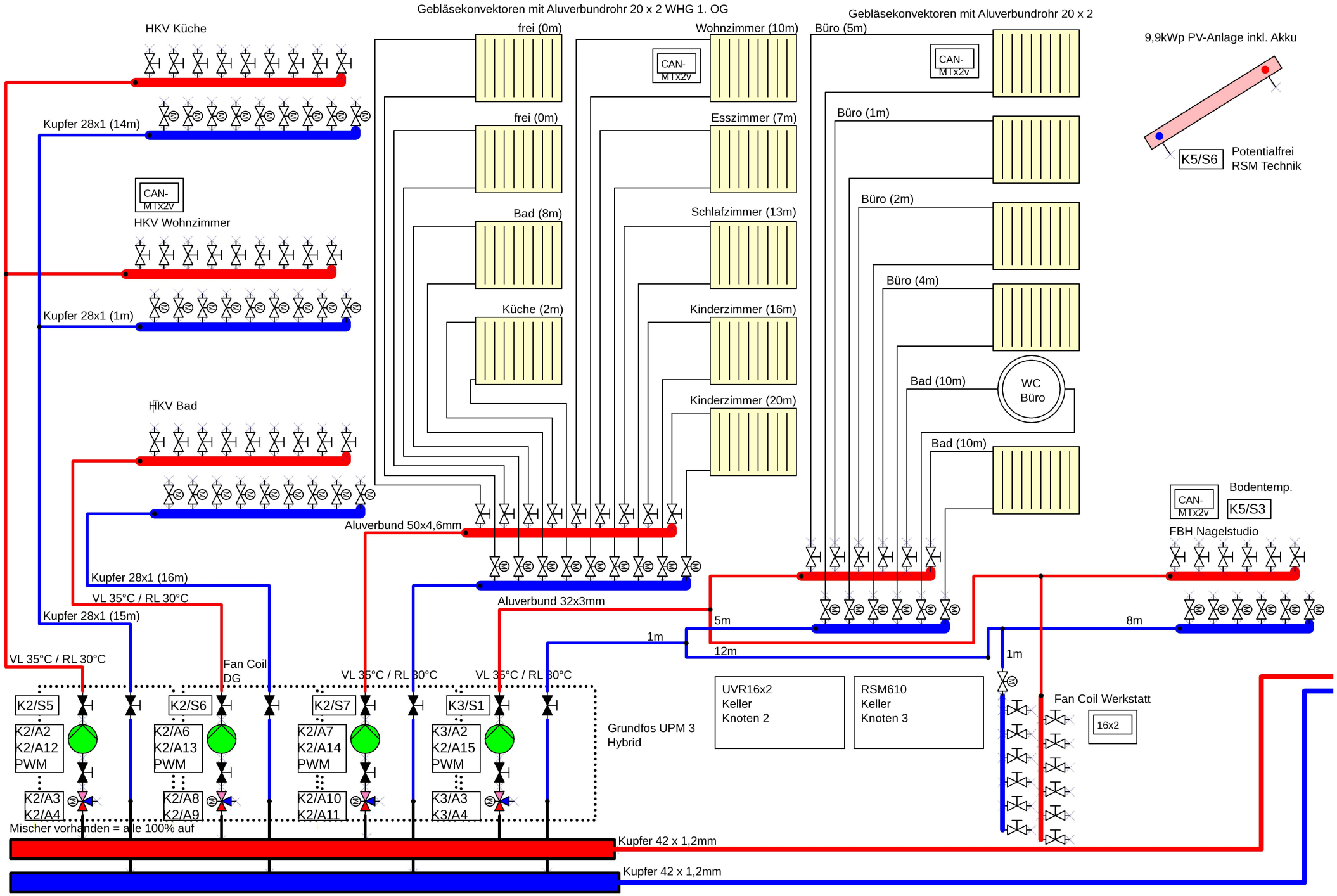

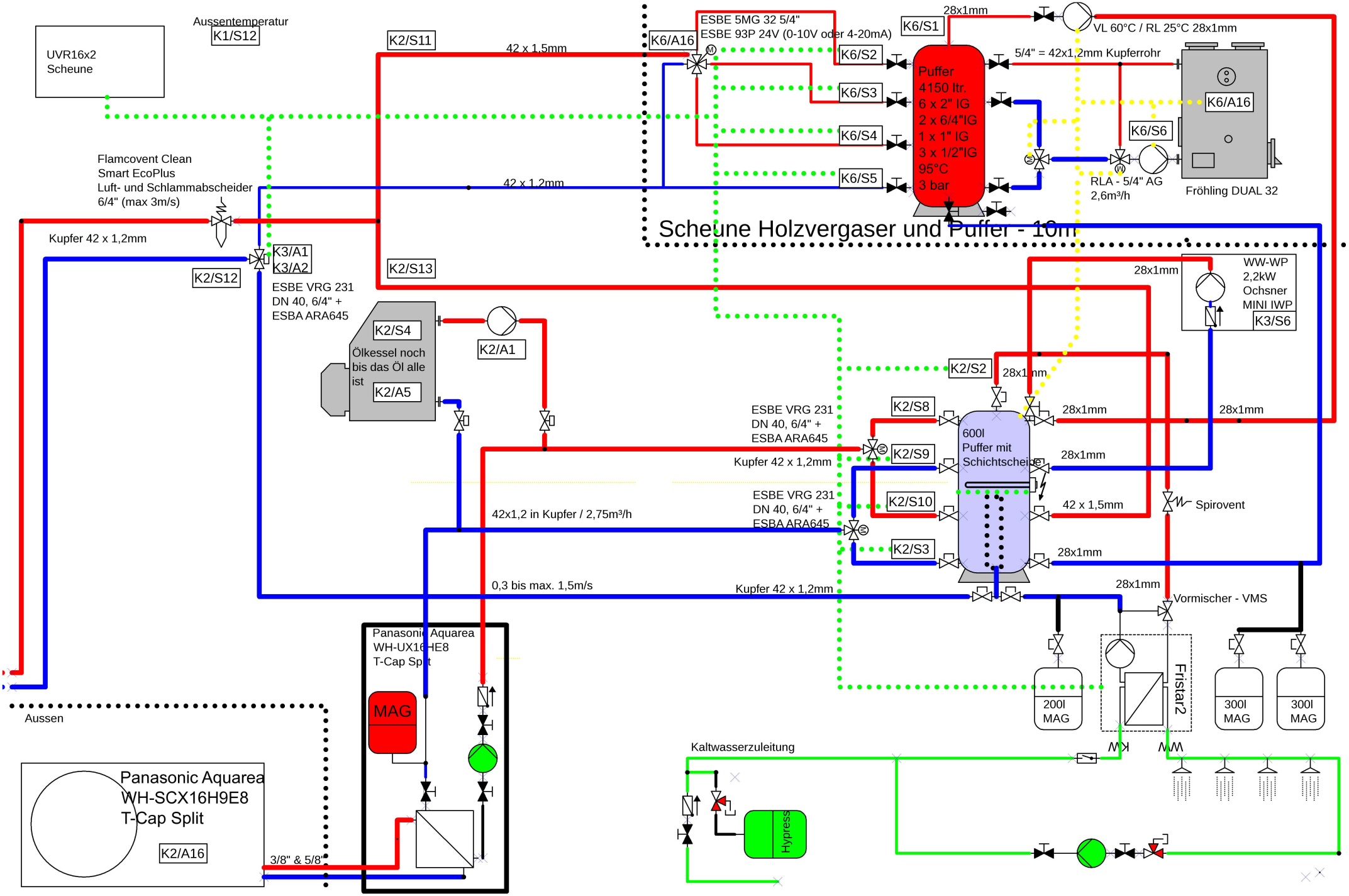
UVR16x2
Scheune
Aussentemperatur
K1/S12
K2/S11
42 x 1,5mm
K6/A16
ESBE 5MG 32 5/4"
ESBE 93P 24V (0-10V oder 4-20mA)
K6/S1
28x1mm
VL 60°C / RL 25°C 28x1mm
K6/S2
5/4" = 42x1,2mm Kupferrohr
K6/S3
Puffer
4150 ltr.
6 x 2" IG
2 x 6/4"IG
1 x 1" IG
3 x 1/2"IG
95°C
3 bar
K6/S4
K6/S5
K6/A16
K6/S6
RLA - 5/4" AG
2,6m³/h
Fröhling DUAL 32
Flamcovent Clean
Smart EcoPlus
Luft- und Schlammabscheider
6/4" (max 3m/s)
42 x 1,2mm
Scheune Holzvergaser und Puffer - 10m
Kupfer 42 x 1,2mm
K3/A1
K3/A2
K2/S12
K2/S13
ESBE VRG 231
DN 40, 6/4" +
ESBA ARA645
28x1mm
WW-WP
2,2kW
Ochsner
MINI IWP
K3/S6
K2/S4
Ölkessel noch
bis das Öl alle
ist
K2/A5
K2/A1
K2/S2
28x1mm
ESBE VRG 231
DN 40, 6/4" +
ESBA ARA645
K2/S8
28x1mm
28x1mm
600l
Puffer mit
Schichtscheide
K2/S9
28x1mm
Kupfer 42 x 1,2mm
ESBE VRG 231
DN 40, 6/4" +
ESBA ARA645
K2/S10
42 x 1,5mm
Spirovent
42x1,2 in Kupfer / 2,75m³/h
K2/S3
28x1mm
0,3 bis max. 1,5m/s
Kupfer 42 x 1,2mm
28x1mm
Vormischer - VMS
Panasonic Aquarea
WH-UX16HE8
T-Cap Split
MAG
Fristar2
200l
MAG
300l
MAG
300l
MAG
Aussen
Kaltwasserzuleitung
Panasonic Aquarea
WH-SCX16H9E8
T-Cap Split
K2/A16
3/8" & 5/8"
Hypress