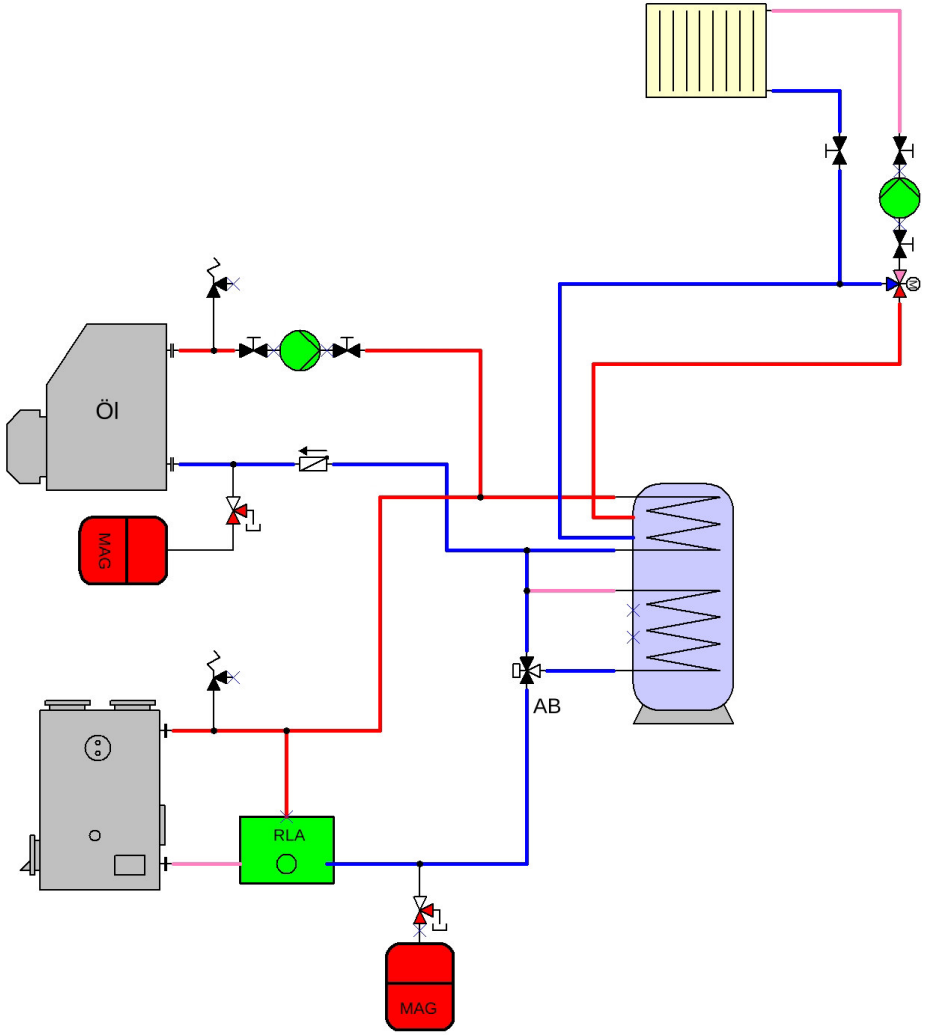
Öl
MAG
AB
RLA
MAG