Hydraulikschema

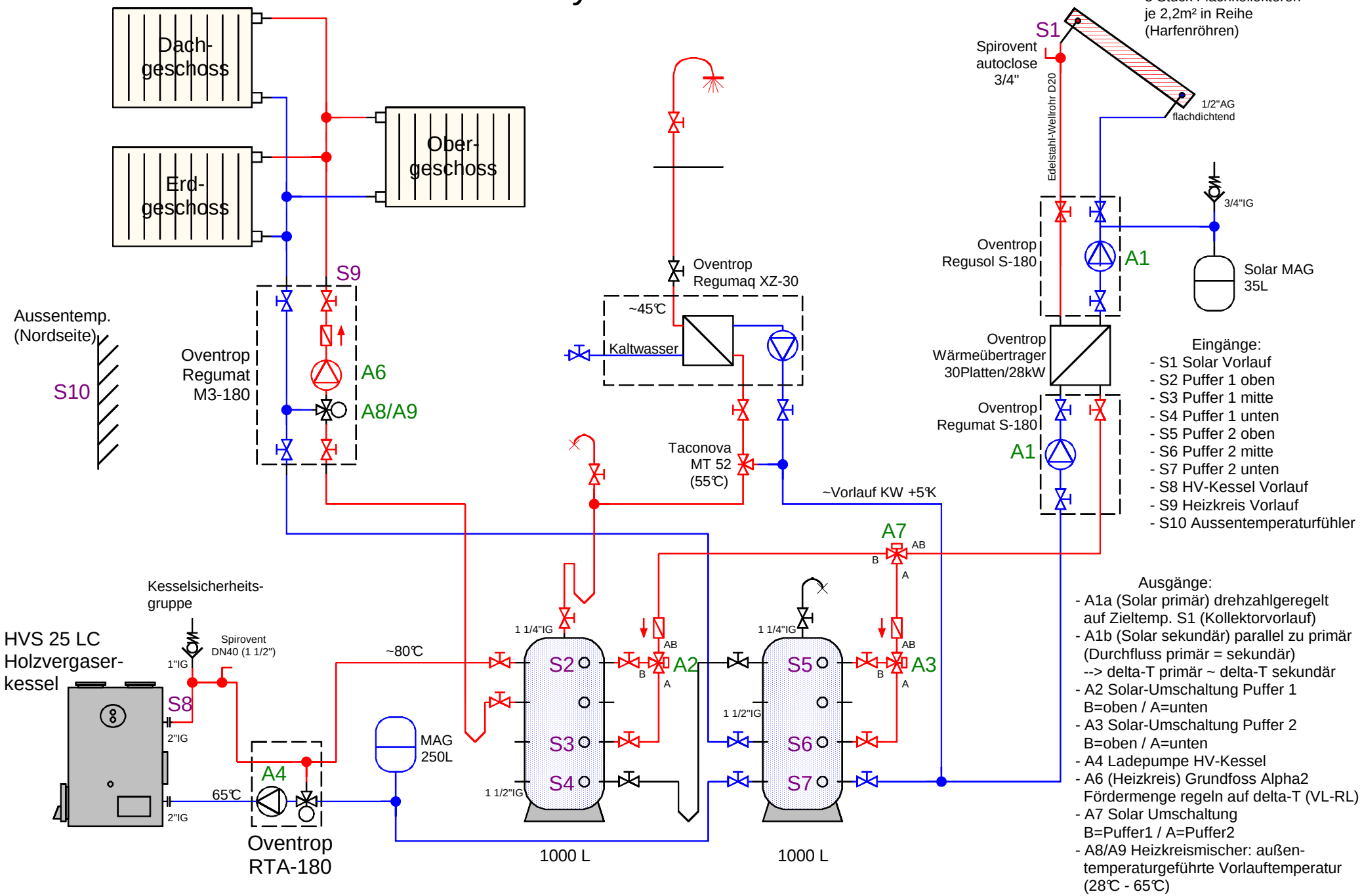

Eingänge:
- S1 Solar Vorlauf
- S2 Puffer 1 oben
- S3 Puffer 1 mitte
- S4 Puffer 1 unten
- S5 Puffer 2 oben
- S6 Puffer 2 mitte
- S7 Puffer 2 unten
- S8 HV-Kessel Vorlauf
- S9 Heizkreis Vorlauf
- S10 Aussentemperaturfühler

Ausgänge:
- A1a (Solar primär) drehzahlgeregelt auf Zieltemp. S1 (Kollektorvorlauf)
- A1b (Solar sekundär) parallel zu primär (Durchfluss primär = sekundär) --> delta-T primär ~ delta-T sekundär
- A2 Solar-Umschaltung Puffer 1 B=oben / A=unten
- A3 Solar-Umschaltung Puffer 2 B=oben / A=unten
- A4 Ladepumpe HV-Kessel
- A6 (Heizkreis) Grundfoss Alpha2 Fördermenge regeln auf delta-T (VL-RL)
- A7 Solar Umschaltung B=Puffer1 / A=Puffer2
- A8/A9 Heizkreismischer: außen-temperaturgeführte Vorlauftemperatur (28℃ - 65℃)