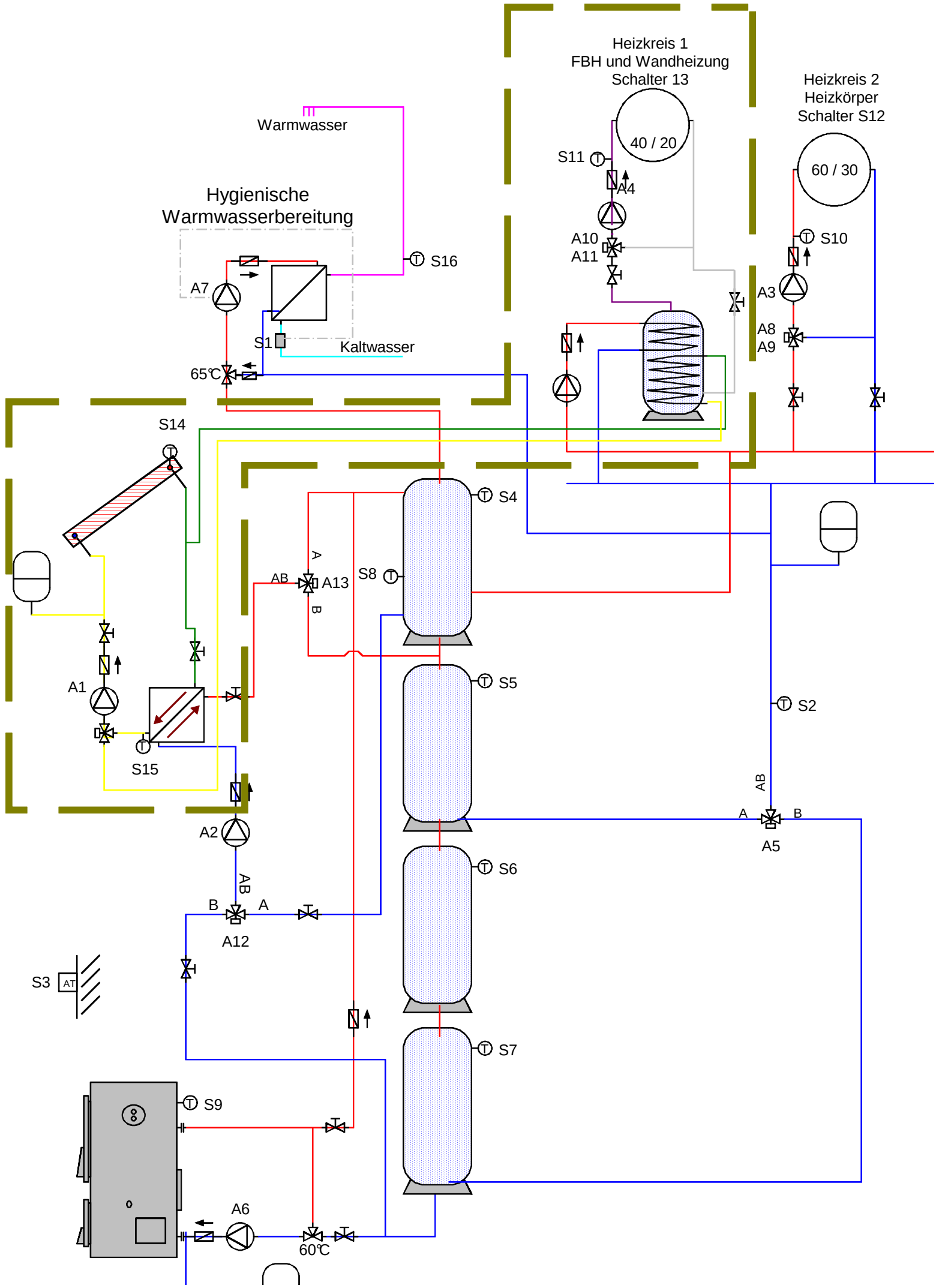
Heizkreis 1
FBH und Wandheizung
Schalter 13
Heizkreis 2
Heizkörper
Schalter S12
40 / 20
60 / 30
Warmwasser
Hygienische
Warmwasserbereitung
S16
A7
S1
Kaltwasser
65℃
S11
A4
A10
A11
S10
A3
A8
A9
S14
S4
S8
A13
AB
A
B
S5
S2
A1
S15
A2
AB
A5
S6
B
A
A12
S3
AT
S7
S9
A6
60℃

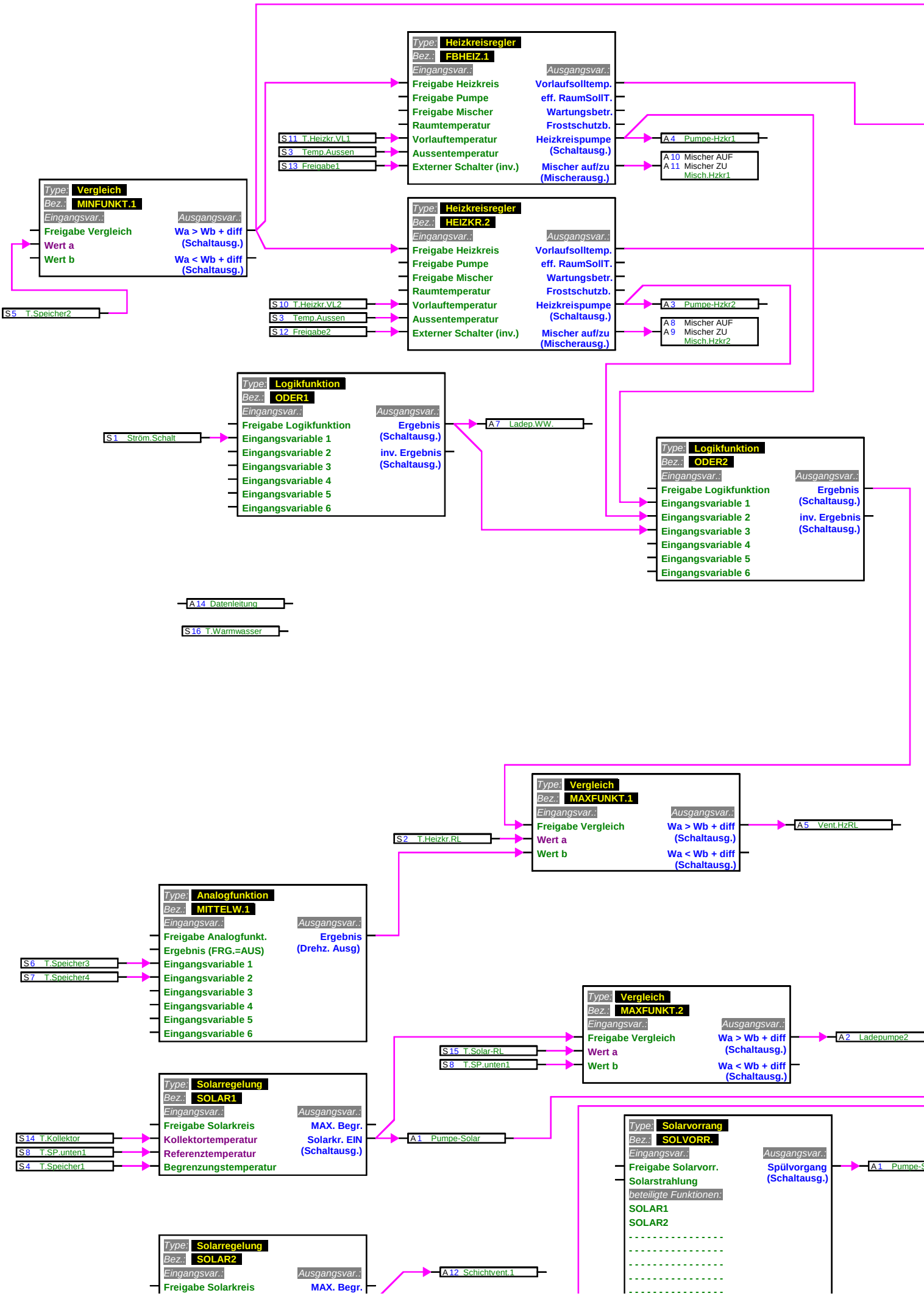
Type: Heizkreisregler
Bez.: FBHEIZ.1
Eingangsvar.:
Freigabe Heizkreis
Freigabe Pumpe
Freigabe Mischer
Raumtemperatur
Vorlauftemperatur
Aussentemperatur
Externer Schalter (inv.)
Ausgangsvar.:
Vorlaufsolltemp.
eff. RaumSollT.
Wartungsbetr.
Frostschutzb.
Heizkreispumpe (Schaltausg.)
Mischer auf/zu (Mischerausg.)
S 11 T.Heizkr.VL1
S 3 Temp.Aussen
S 13 Freigabe1
A 4 Pumpe-Hzkr1
A 10 Mischer AUF
A 11 Mischer ZU
Misch.Hzkr1
Type: Vergleich
Bez.: MINFUNKT.1
Eingangsvar.:
Freigabe Vergleich
Wert a
Wert b
Ausgangsvar.:
Wa > Wb + diff (Schaltausg.)
Wa < Wb + diff (Schaltausg.)
S 5 T.Speicher2
Type: Heizkreisregler
Bez.: HEIZKR.2
Eingangsvar.:
Freigabe Heizkreis
Freigabe Pumpe
Freigabe Mischer
Raumtemperatur
Vorlauftemperatur
Aussentemperatur
Externer Schalter (inv.)
Ausgangsvar.:
Vorlaufsolltemp.
eff. RaumSollT.
Wartungsbetr.
Frostschutzb.
Heizkreispumpe (Schaltausg.)
Mischer auf/zu (Mischerausg.)
S 10 T.Heizkr.VL2
S 3 Temp.Aussen
S 12 Freigabe2
A 3 Pumpe-Hzkr2
A 8 Mischer AUF
A 9 Mischer ZU
Misch.Hzkr2
Type: Logikfunktion
Bez.: ODER1
Eingangsvar.:
Freigabe Logikfunktion
Eingangsvariable 1
Eingangsvariable 2
Eingangsvariable 3
Eingangsvariable 4
Eingangsvariable 5
Eingangsvariable 6
Ausgangsvar.:
Ergebnis (Schaltausg.)
inv. Ergebnis (Schaltausg.)
S 1 Ström.Schalt
A 7 Ladep.WW.
Type: Logikfunktion
Bez.: ODER2
Eingangsvar.:
Freigabe Logikfunktion
Eingangsvariable 1
Eingangsvariable 2
Eingangsvariable 3
Eingangsvariable 4
Eingangsvariable 5
Eingangsvariable 6
Ausgangsvar.:
Ergebnis (Schaltausg.)
inv. Ergebnis (Schaltausg.)
A 14 Datenleitung
S 16 T.Warmwasser
Type: Vergleich
Bez.: MAXFUNKT.1
Eingangsvar.:
Freigabe Vergleich
Wert a
Wert b
Ausgangsvar.:
Wa > Wb + diff (Schaltausg.)
Wa < Wb + diff (Schaltausg.)
S 2 T.Heizkr.RL
A 5 Vent.HzRL
Type: Analogfunktion
Bez.: MITTELW.1
Eingangsvar.:
Freigabe Analogfunkt.
Ergebnis (FRG.=AUS)
Eingangsvariable 1
Eingangsvariable 2
Eingangsvariable 3
Eingangsvariable 4
Eingangsvariable 5
Eingangsvariable 6
Ausgangsvar.:
Ergebnis (Drehz. Ausg)
S 6 T.Speicher3
S 7 T.Speicher4
Type: Vergleich
Bez.: MAXFUNKT.2
Eingangsvar.:
Freigabe Vergleich
Wert a
Wert b
Ausgangsvar.:
Wa > Wb + diff (Schaltausg.)
Wa < Wb + diff (Schaltausg.)
A 2 Ladepumpe2
S 15 T.Solar-RL
S 8 T.SP.unten1
Type: Solarregelung
Bez.: SOLAR1
Eingangsvar.:
Freigabe Solarkreis
Kollektortemperatur
Referenztemperatur
Begrenzungstemperatur
Ausgangsvar.:
MAX. Begr.
Solarkr. EIN (Schaltausg.)
S 14 T.Kollektor
S 8 T.SP.unten1
S 4 T.Speicher1
A 1 Pumpe-Solar
Type: Solarvorrang
Bez.: SOLVORR.
Eingangsvar.:
Freigabe Solarvorr.
Solarstrahlung
beteiligte Funktionen:
SOLAR1
SOLAR2
Ausgangsvar.:
Spülvorgang (Schaltausg.)
A 1 Pumpe-S
Type: Solarregelung
Bez.: SOLAR2
Eingangsvar.:
Freigabe Solarkreis
Ausgangsvar.:
MAX. Begr.
A 12 Schichtvent.1

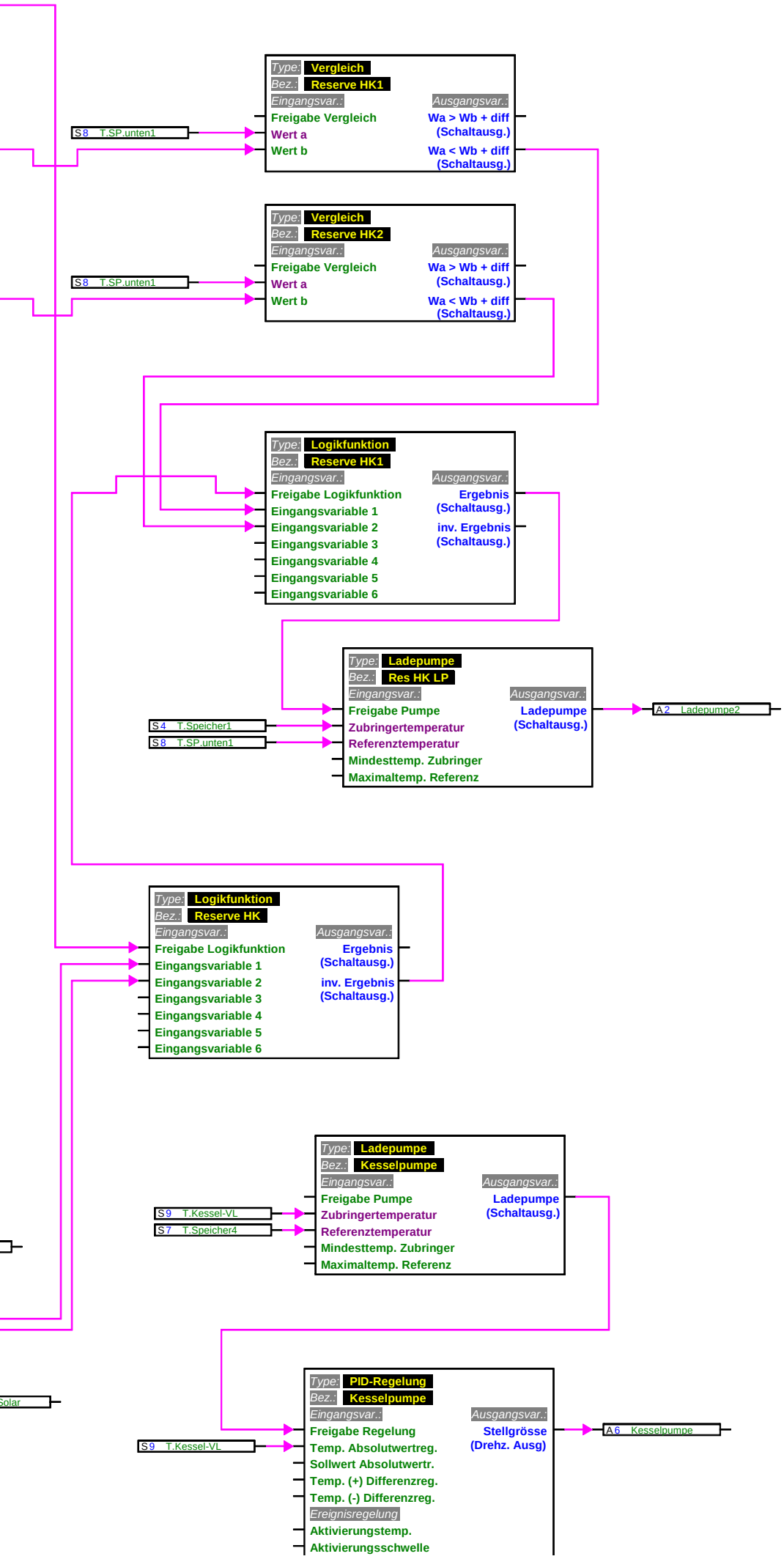
Type: Vergleich
Bez.: Reserve HK1
Eingangsvar.:
Freigabe Vergleich
Wert a
Wert b
Ausgangsvar.:
Wa > Wb + diff (Schaltausg.)
Wa < Wb + diff (Schaltausg.)
S8 T.SP.unten1
Type: Vergleich
Bez.: Reserve HK2
Eingangsvar.:
Freigabe Vergleich
Wert a
Wert b
Ausgangsvar.:
Wa > Wb + diff (Schaltausg.)
Wa < Wb + diff (Schaltausg.)
S8 T.SP.unten1
Type: Logikfunktion
Bez.: Reserve HK1
Eingangsvar.:
Freigabe Logikfunktion
Eingangsvariable 1
Eingangsvariable 2
Eingangsvariable 3
Eingangsvariable 4
Eingangsvariable 5
Eingangsvariable 6
Ausgangsvar.:
Ergebnis (Schaltausg.)
inv. Ergebnis (Schaltausg.)
Type: Ladepumpe
Bez.: Res HK LP
Eingangsvar.:
Freigabe Pumpe
Zubringertemperatur
Referenztemperatur
Mindesttemp. Zubringer
Maximaltemp. Referenz
Ausgangsvar.:
Ladepumpe (Schaltausg.)
S4 T.Speicher1
S8 T.SP.unten1
A2 Ladepumpe2
Type: Logikfunktion
Bez.: Reserve HK
Eingangsvar.:
Freigabe Logikfunktion
Eingangsvariable 1
Eingangsvariable 2
Eingangsvariable 3
Eingangsvariable 4
Eingangsvariable 5
Eingangsvariable 6
Ausgangsvar.:
Ergebnis (Schaltausg.)
inv. Ergebnis (Schaltausg.)
Type: Ladepumpe
Bez.: Kesselpumpe
Eingangsvar.:
Freigabe Pumpe
Zubringertemperatur
Referenztemperatur
Mindesttemp. Zubringer
Maximaltemp. Referenz
Ausgangsvar.:
Ladepumpe (Schaltausg.)
S9 T.Kessel-VL
S7 T.Speicher4
Solar
Type: PID-Regelung
Bez.: Kesselpumpe
Eingangsvar.:
Freigabe Regelung
Temp. Absolutwertreg.
Sollwert Absolutwertr.
Temp. (+) Differenzreg.
Temp. (-) Differenzreg.
Ereignisregelung
Aktivierungstemp.
Aktivierungsschwelle
Ausgangsvar.:
Stellgrösse (Drehz. Ausg)
S9 T.Kessel-VL
A6 Kesselpumpe

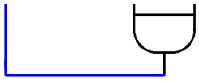

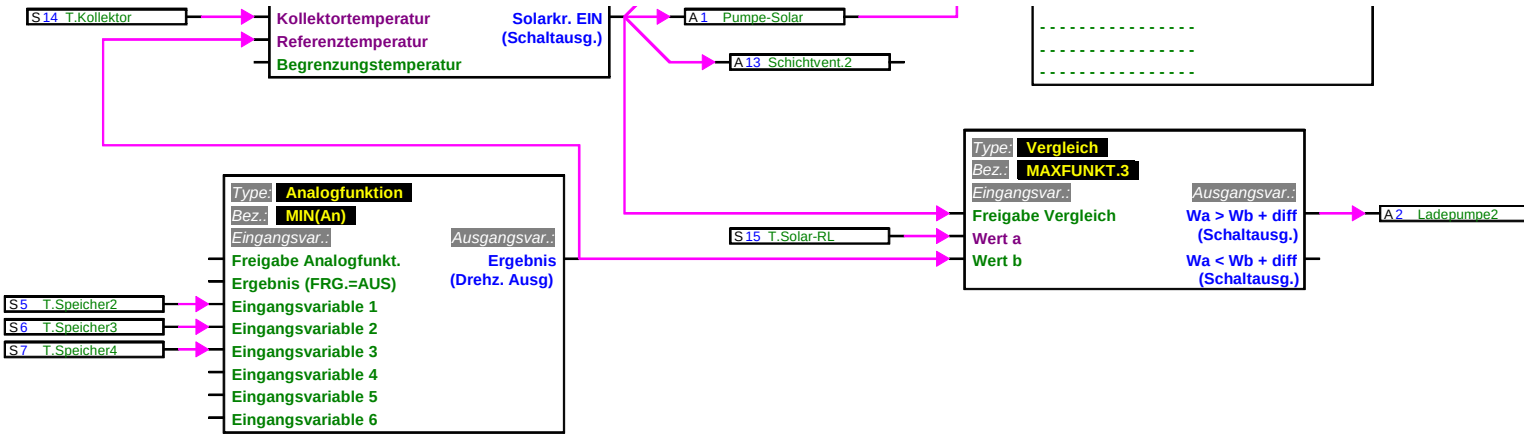
S 14 T.Kollektor
Kollektortemperatur
Referenztemperatur
Begrenzungstemperatur
Solarkr. EIN
(Schaltausg.)
A 1 Pumpe-Solar
A 13 Schichtvent.2
Type: Vergleich
Bez.: MAXFUNKT.3
Eingangsvar..
Freigabe Vergleich
Wert a
Wert b
Ausgangsvar.:
Wa > Wb + diff
(Schaltausg.)
Wa < Wb + diff
(Schaltausg.)
A 2 Ladepumpe2
S 15 T.Solar-RL
Type: Analogfunktion
Bez.: MIN(An)
Eingangsvar.:
Freigabe Analogfunkt.
Ergebnis (FRG.=AUS)
Eingangsvariable 1
Eingangsvariable 2
Eingangsvariable 3
Eingangsvariable 4
Eingangsvariable 5
Eingangsvariable 6
Ausgangsvar.:
Ergebnis
(Drehz. Ausg)
S 5 T.Speicher2
S 6 T.Speicher3
S 7 T.Speicher4

Regeltemperatur
Sollwert